# Ugello di iniezione / *Sprue bushing*

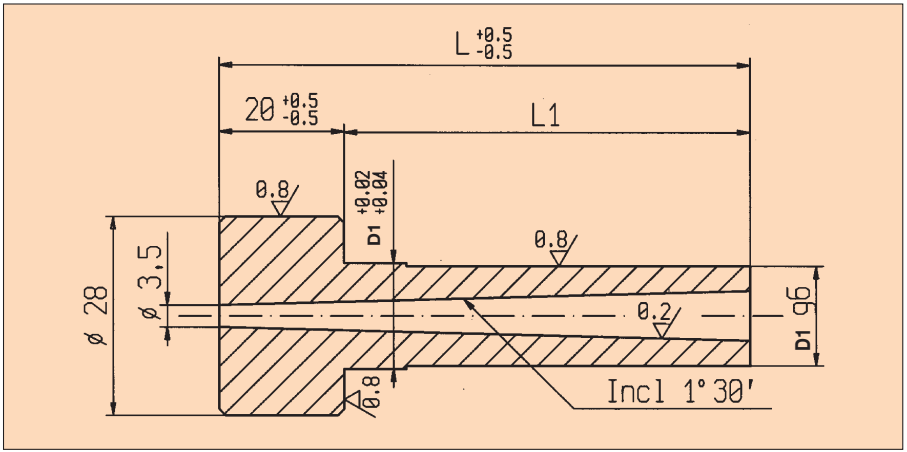


# EUG - 1 / EUG-1T

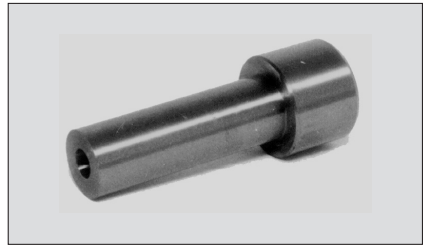

**EUG-1:** Bussola per iniezione non temperata
**EUG-1:** *Injection bush not hardened*

**EUG-1T:** Bussola per iniezione temperata
**EUG-1T:** *Injection bush hardened*

**Acciaio:** 18 NCD 5
*Steel: 18 NCD 5*

| L | L1 | D1 14 | D1 18 |
|---|---|---|---|
| 50 | 30 | — | — |
| 65 | 45 | — | — |
| 75 | 55 | — | — |
| 85 | 65 | — | — |
| 95 | 75 | — | — |
| 105 | 85 | — | — |
| 115 | 95 | — | — |

**Esempio di ordinativo: D1 x L**